감압 밸브 · 체크 밸브 부착 감압 밸브

Pressure Reducing Valves
Pressure Reducing and Check Valves

유압 회로 일부의 압력을 주 회로보다 낮은 압력으로 설정하고 싶은 경우에 사용됩니다. 또한 리모트 컨트롤 포트에 의해 원격 조작이 가능합니다. 체크 밸브 부착 제품은 2차측에서 1차측으로 자유 흐름을 허용합니다.

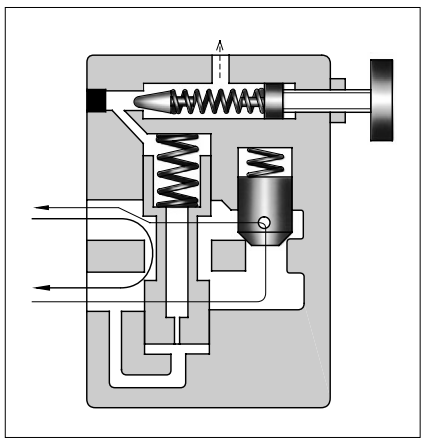

■ 사양

모델 코드		최고 사용 압력 MPa	최대 유량★1		드레인량★2 L/min	질량 kg	
나사 접속형	서브 플레이트 취부형		설정 압력 MPa	최대 유량 L/min		R※T 형	R※G 형
RT RCT-03-※-22	RG RCG-03-※-22	21	0.7~1.0	40	0.8~1.0	**RT** : 4.3 **RCT** : 4.8	**RG** : 4.5 **RCG** : 5.4
			1.0~20.5	50			
RT RCT-06-※-22	RG RCG-06-※-22	21	0.7~1.0	50	0.8~1.1	**RT** : 6.9 **RCT** : 7.8	**RG** : 6.8 **RCG** : 8.1
			1.0~1.5	100			
			1.5~20.5	125			
RT RCT-10-※-22	RG RCG-10-※-22	21	0.7~1.0	130	1.2~1.5	**RT** : 12.0 **RCT** : 13.8	**RG** : 11.0 **RCG** : 13.8
			1.0~1.5	180			
			1.5~10.5	220			
			10.5~ 20.5	250			

★1. 최대 유량은 1차측 압력이 21 MPa일 때의 값입니다.
★2. 드레인량은 1차측-2차측 압력의 차압이 20.5 MPa일 때의 값으로, 파일럿 유량을 가리킵니다.

아래의 플랜지 접속형도 제작하고 있습니다.
상세한 것은 당사로 별도 자료를 요청하십시오.

모델 코드	최고 사용 압력 MPa	최대 유량 L/min
RF RCF-10-※-22	21	250
RF RCF-16-※-22		500

JIS 유압기호도

RT · RG

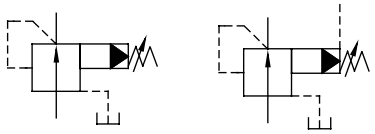

리모트 컨트롤 포트 접속의 경우

RCT · RCG

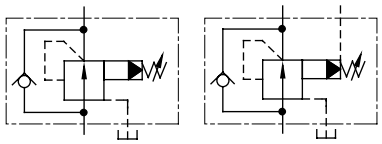

리모트 컨트롤 포트 접속의 경우

■ 모델 코드 구성

RC	T	-03	-B	-22
시리즈 코드	취부 형식	밸브 사이즈	압력 조정 범위 MPa	설계 번호
R : 감압 밸브 **RC** : 체크 밸브 부착 감압 밸브	**T** : 나사 접속형	**03**	**B** : 0.7~7 **C** : 3.5~14 **H** : 7~20.5	**22**
		06		**22**
		10		**22**
	G : 서브 플레이트 취부형	**03**		**22**
		06		**22**
		10		**22**

■ 서브 플레이트

밸브 모델 코드	서브 플레이트 모델 코드	접속구경 Rc(구PT)	질량 kg
RG RCG-03	HGM-03-20	⅜	1.6
	HGM-03X-20	½	
RG RCG-06	HGM-06-20	¾	2.4
	HGM-06X-20	1	3.0
RG RCG-10	HGM-10-20	1¼	4.8
	HGM-10X-20	1½	5.7

- 서브 플레이트를 사용할 때는 왼쪽의 모델 코드로 주문하십시오. 서브 플레이트를 사용하지 않는 경우에는 밸브 취부면을 6-S 정도로 연마하십시오.
- 서브 플레이트는 H형 압력 제어 밸브와 공용입니다. 단 이 밸브를 취부할 때는 서브 플레이트를 180° 돌린 (상하가 역으로 된) 상태로 사용합니다. 따라서 반드시 밸브 위치 고정 핀과 서브 플레이트 핀 구멍을 맞춰 취부하십시오. 치수도는 186페이지를, 상세한 사용법은 187페이지를 참조하십시오.

■ 사용시 주의 사항

- 압력을 조정할 때는 먼저 고정 너트를 푼 후, 압력을 높일 경우에는 핸들을 시계 방향으로, 압력을 낮출 경우에는 핸들을 반시계 방향으로 천천히 돌리십시오. 조정 후에는 고정 너트를 반드시 잠그십시오.
- 드레인 포트는 대기압에 가까운 낮은 배압으로 직접 탱크에 접속하십시오.

■ 부속품

● 취부 볼트

모델 코드	육각 렌치 볼트
RG-03	M10×50L……4개
RG-06	M10×50L……4개
RG-10	M10×50L……6개

모델 코드	육각 렌치 볼트
RCG-03	M10×70L……4개
RCG-06	M10×80L……4개
RCG-10	M10×90L……6개

RT-03

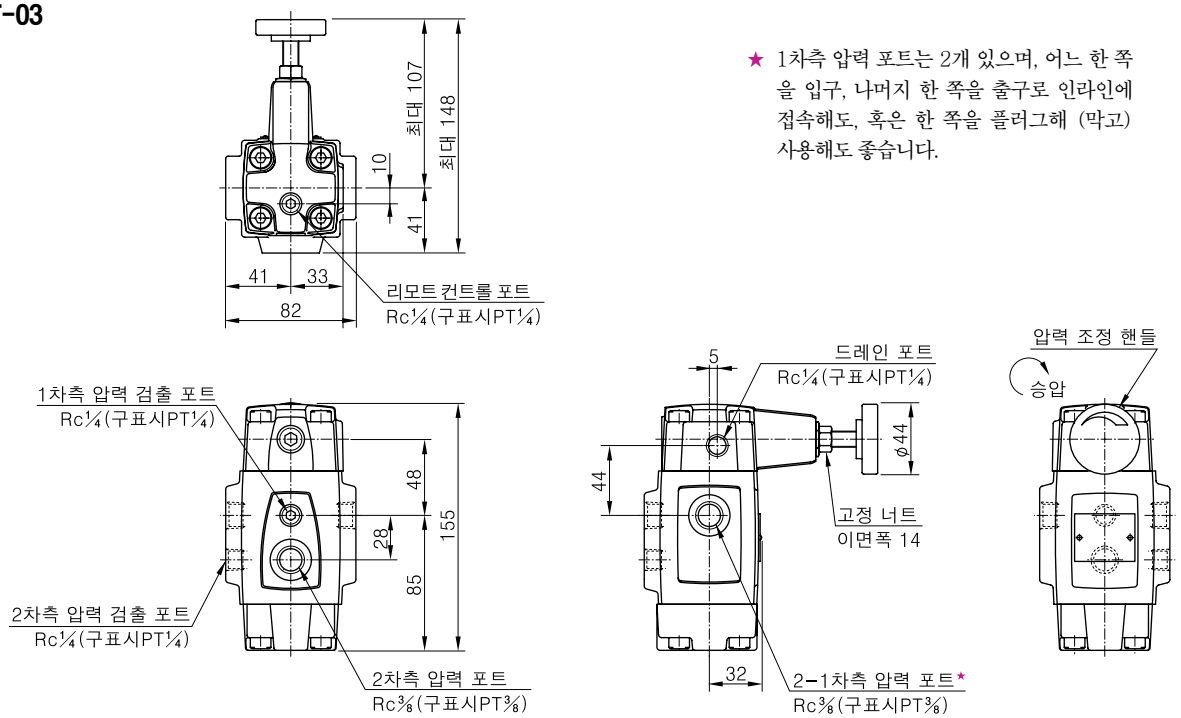

★ 1차측 압력 포트는 2개 있으며, 어느 한 쪽을 입구, 나머지 한 쪽을 출구로 인라인에 접속해도, 혹은 한 쪽을 플러그해 (막고) 사용해도 좋습니다.

RT-06, 10

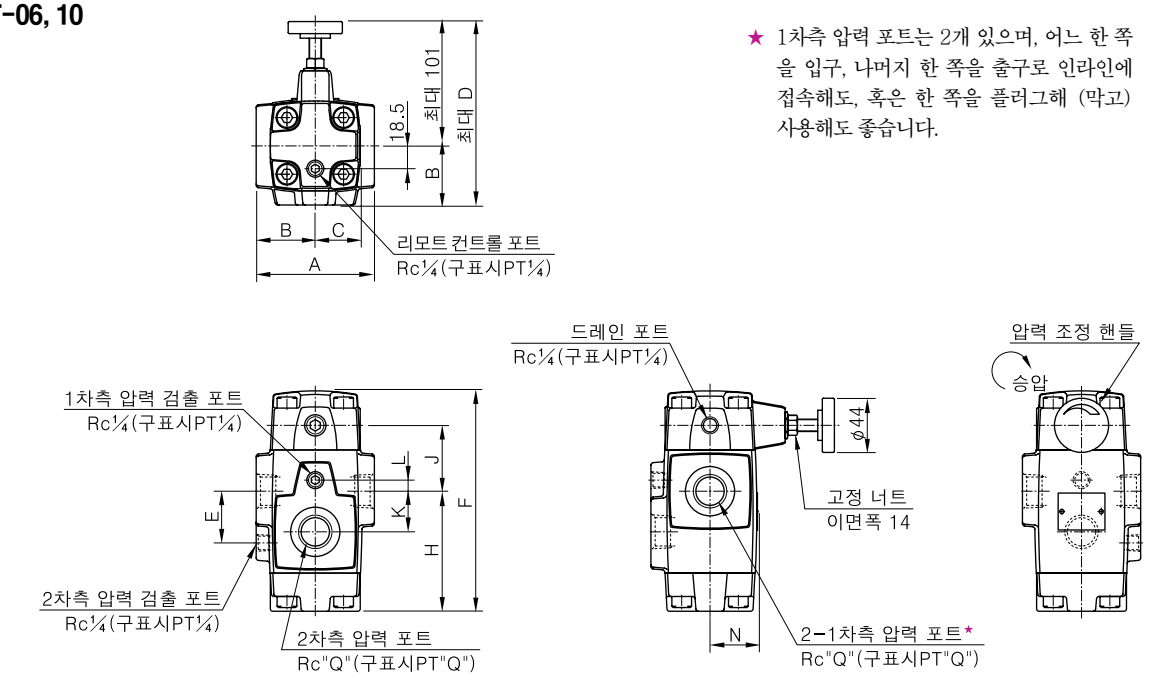

★ 1차측 압력 포트는 2개 있으며, 어느 한 쪽을 입구, 나머지 한 쪽을 출구로 인라인에 접속해도, 혹은 한 쪽을 플러그해 (막고) 사용해도 좋습니다.

모델 코드	A	B	C	D	E	F	H	J	K	L	N	Q
RT-06	96	48	36.5	149	42	179	97.5	53.5	33	9	39	¾
RT-10	132	66	43	167	52	216	124	64	40	12	46	1¼

RG-03, 06

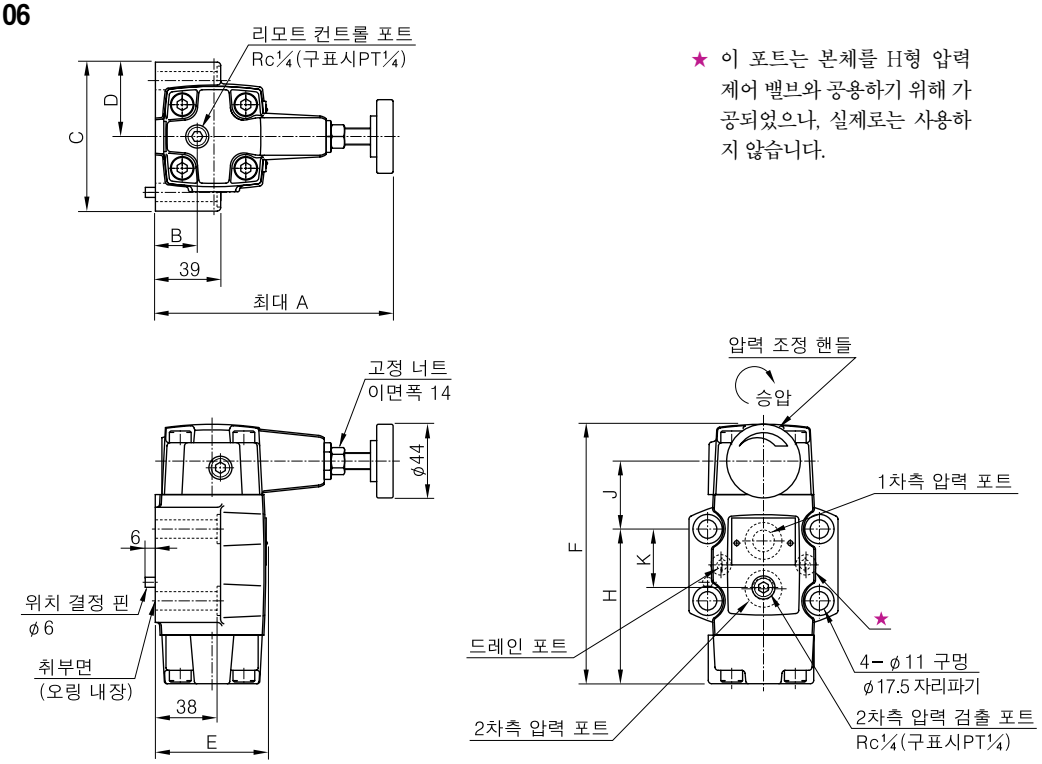

★ 이 포트는 본체를 H형 압력 제어 밸브와 공용하기 위해 가공되었으나, 실제로는 사용하지 않습니다.

모델 코드	A	B	C	D	E	F	H	J	K
RG-03	142	25	89	44.5	67	155.5	92.4	40.6	34.9
RG-06	141	21.5	102	51	79	179	111	40	48

주) 밸브 취부면 치수는 공용인 서브 플레이트의 치수도 (186페이지) 를 참조하십시오.

RG-10

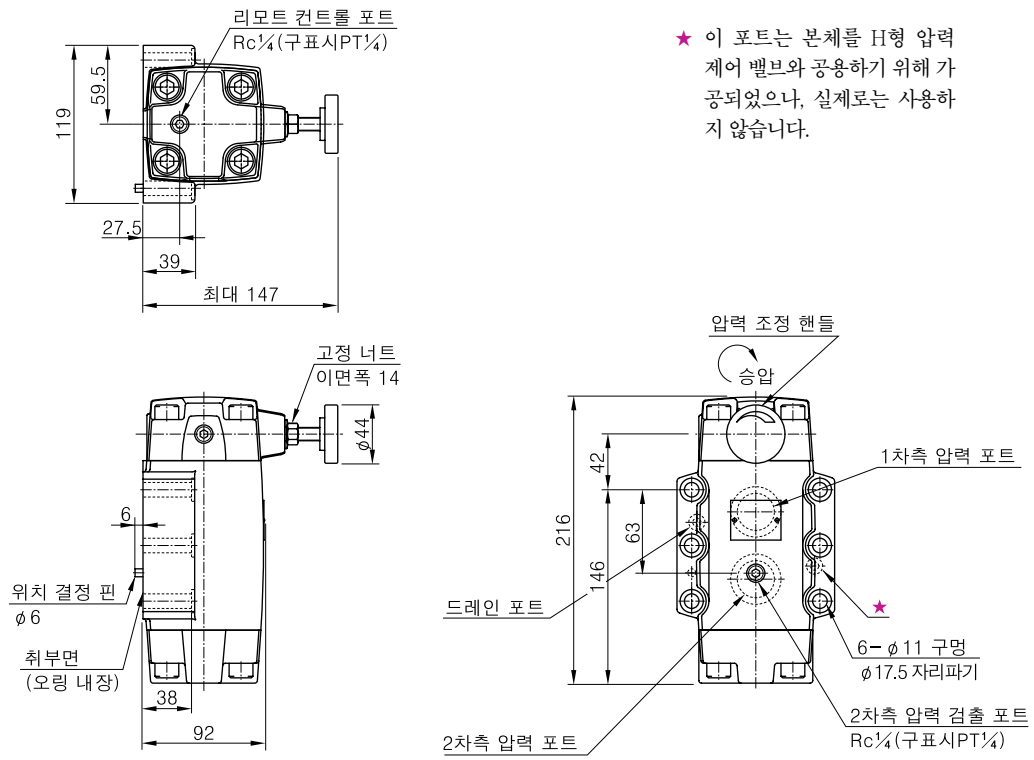

★ 이 포트는 본체를 H형 압력 제어 밸브와 공용하기 위해 가공되었으나, 실제로는 사용하지 않습니다.

주) 밸브 취부면 치수는 공용인 서브 플레이트의 치수도 (186페이지) 를 참조하십시오.

RCT-03

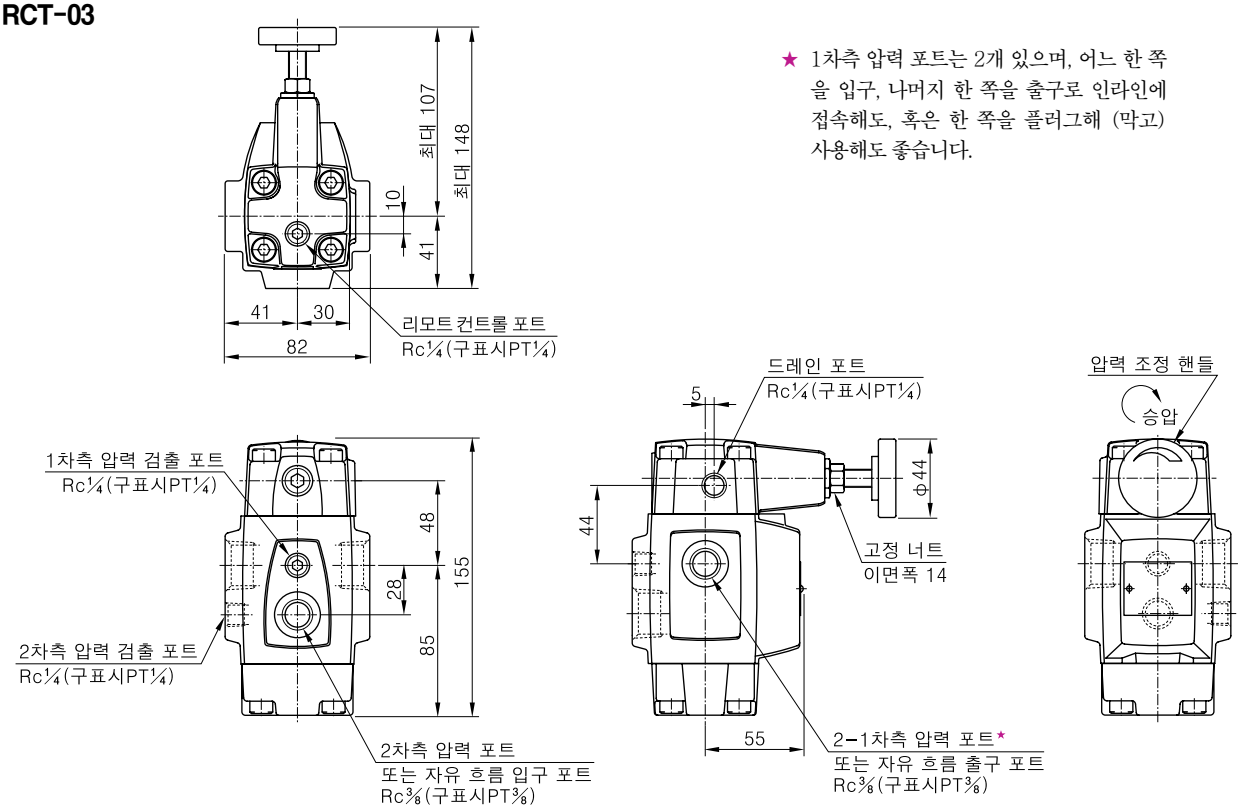

★ 1차측 압력 포트는 2개 있으며, 어느 한 쪽을 입구, 나머지 한 쪽을 출구로 인라인에 접속해도, 혹은 한 쪽을 플러그해 (막고) 사용해도 좋습니다.

RCT-06, 10

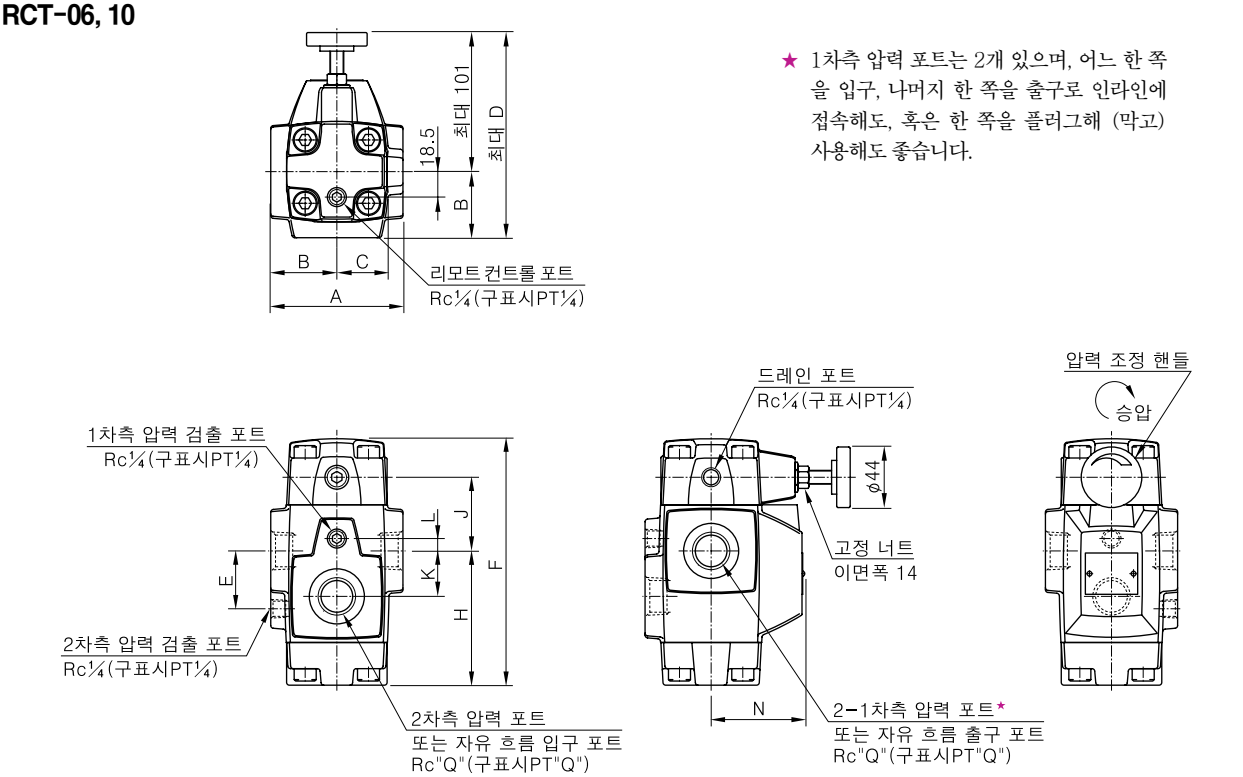

★ 1차측 압력 포트는 2개 있으며, 어느 한 쪽을 입구, 나머지 한 쪽을 출구로 인라인에 접속해도, 혹은 한 쪽을 플러그해 (막고) 사용해도 좋습니다.

모델 코드	A	B	C	D	E	F	H	J	K	L	N	Q
RCT-06	96	48	36.5	149	42	179	97.5	53.5	33	9	68	¾
RCT-10	132	66	43	167	52	216	124	64	40	12	86	1¼

RCG-03, 06

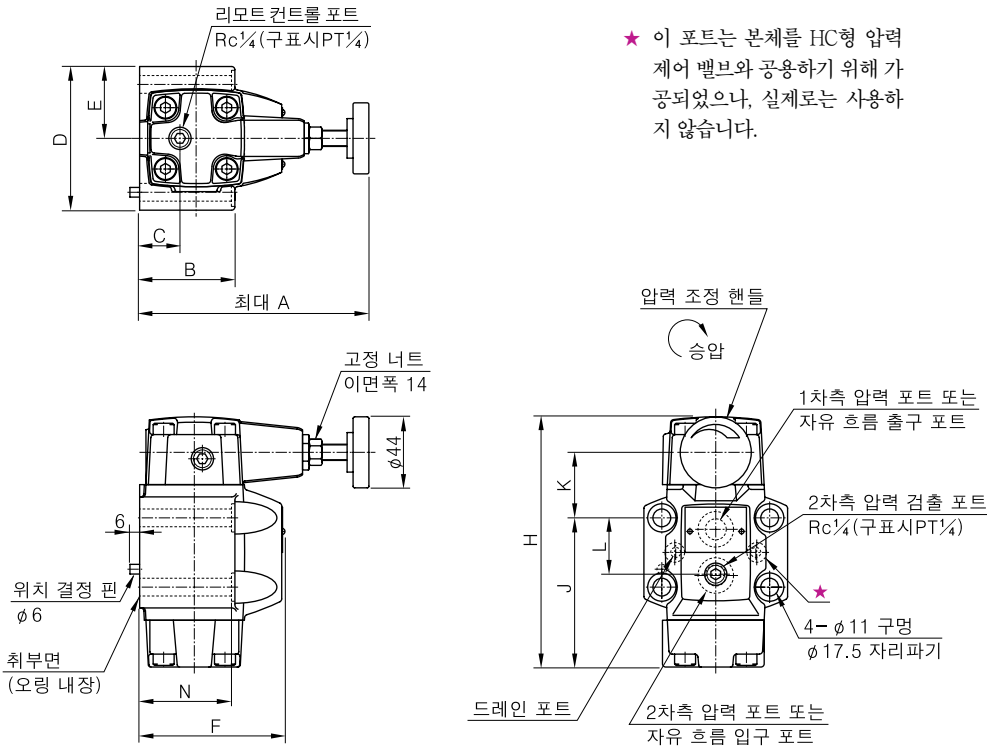

★ 이 포트는 본체를 HC형 압력 제어 밸브와 공용하기 위해 가공되었으나, 실제로는 사용하지 않습니다.

모델 코드	A	B	C	D	E	F	H	J	K	L	N
RCG-03	142	59	25	89	44.5	90	155	92.4	40.6	34.9	58
RCG-06	141	69	21.5	102	51	108	179	111	40	48	68

주) 밸브 취부면 치수는 공용인 서브 플레이트의 치수도 (186페이지) 를 참조하십시오.

RCG-10

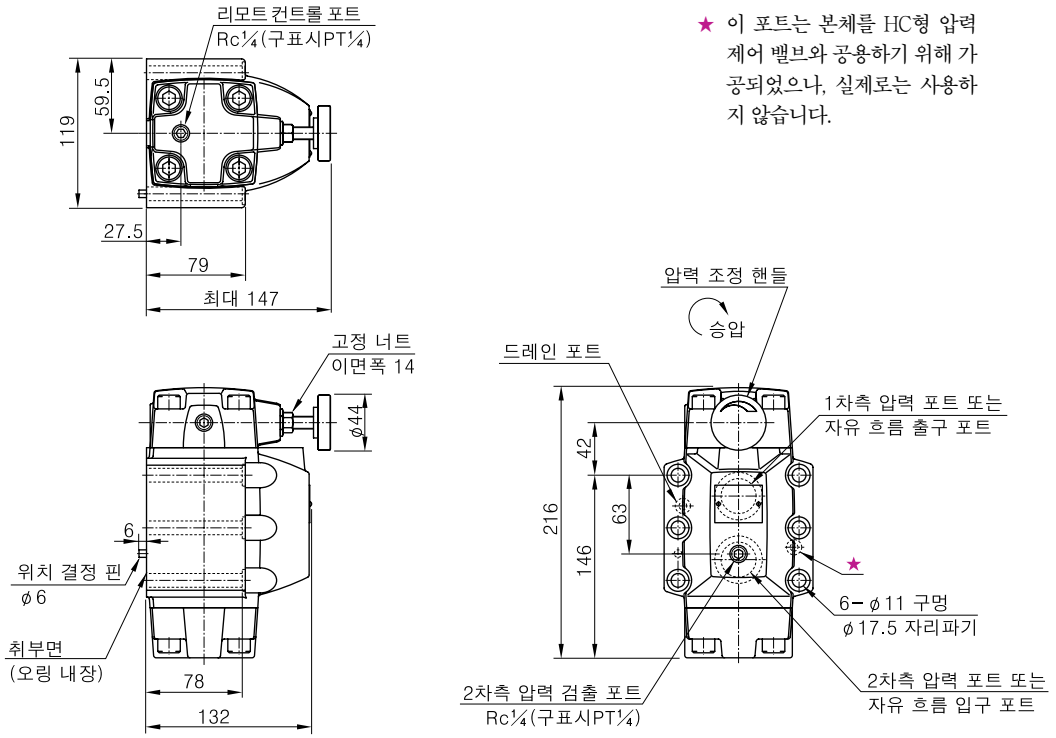

★ 이 포트는 본체를 HC형 압력 제어 밸브와 공용하기 위해 가공되었으나, 실제로는 사용하지 않습니다.

주) 밸브 취부면 치수는 공용인 서브 플레이트의 치수도 (186페이지) 를 참조하십시오.

■ 자유 흐름 압력 강하 특성

사용유 : 점도 35 mm²/s
비중 0.850

RCT-03
RCG-03

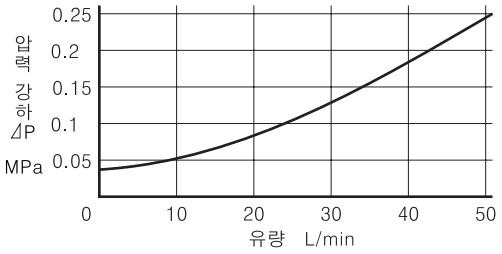

RCT-10
RCG-10

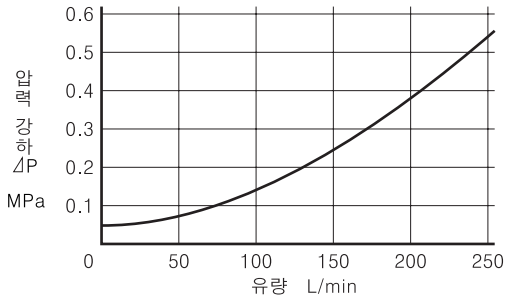

RCT-06
RCG-06

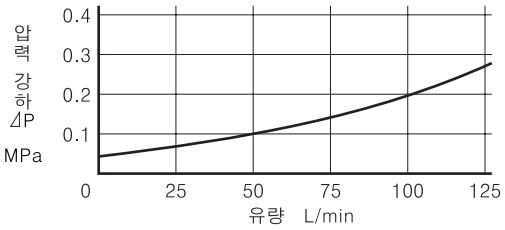

● 점도 변화는 아래 표의 계수를 곱하여 산출하십시오.

점도	mm²/s	15	20	30	40	50	60	70	80	90	100
	SSU	77	98	141	186	232	278	324	371	471	464
계수		0.81	0.87	0.96	1.03	1.09	1.14	1.19	1.23	1.27	1.30

● 비중 변화에 대해서는 $\Delta P' = \Delta P \frac{G'}{G}$ 로 구하십시오.
단, ΔP 는 그래프의 값이고, G는 0.850입니다.

■ 유량-압력 특성

1차측 압력 21 MPa, 사용유 점도 35 mm²/s

RT/RG-03
RCT/RCG-03

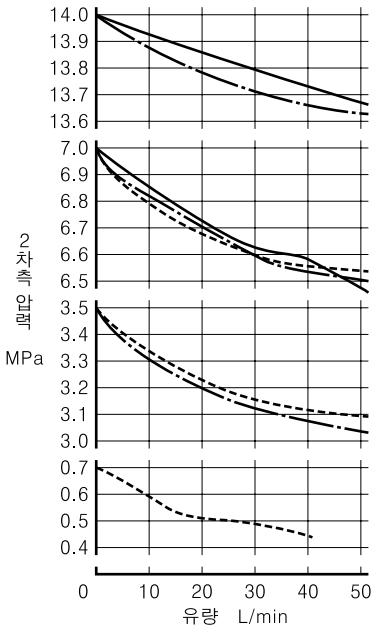

RT/RG-06
RCT/RCG-06

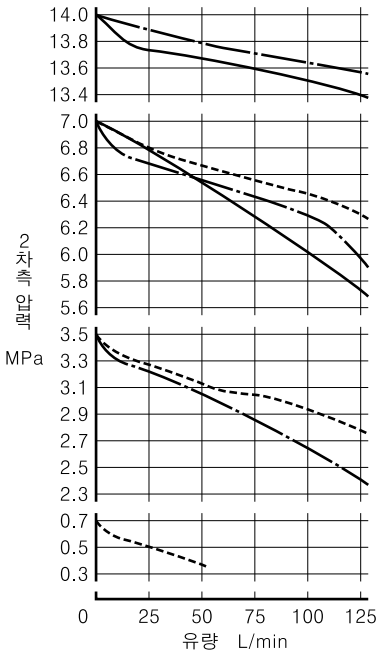

RT/RG-10
RCT/RCG-10

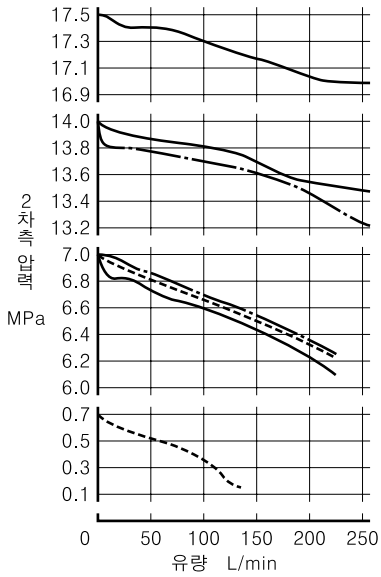

압력 조정 범위
- - - - - - - - - - : "B"
—·—·— : "C"
———— : "H"

■ 씰 일람표

RT-03, 06, 10
RG-03, 06, 10

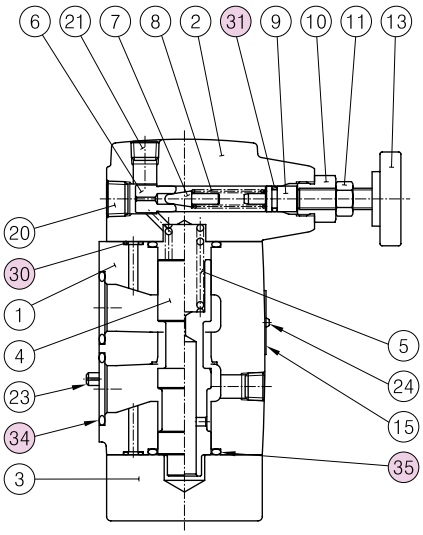

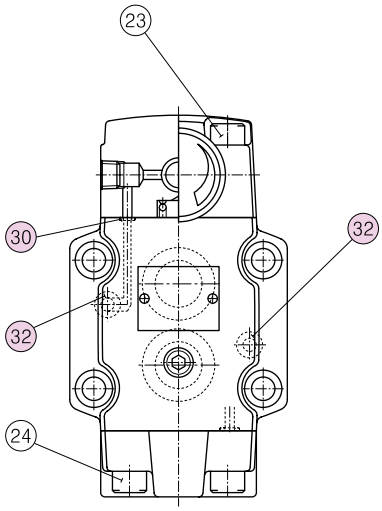

품번	명칭	부품 코드			개수	
		RT RG-03	RT RG-06	RT RG-10	RT-※	RG-※
30	오링	JIS B 2401-1B-P6	JIS B 2401-1B-P6	JIS B 2401-1B-P6	4	4
31	오링	JIS B 2401-1A-P9	JIS B 2401-1A-P9	JIS B 2401-1A-P9	1	1
32	오링	JIS B 2401-1B-P9	JIS B 2401-1B-P9	JIS B 2401-1B-P9	—	2
34	오링	JIS B 2401-1B-P18	JIS B 2401-1B-P28	JIS B 2401-1B-P32	—	2
35	오링	JIS B 2401-1B-P22	JIS B 2401-1B-P28	JIS B 2401-1B-P36	2	2

RCT-03, 06, 10
RCG-03, 06, 10

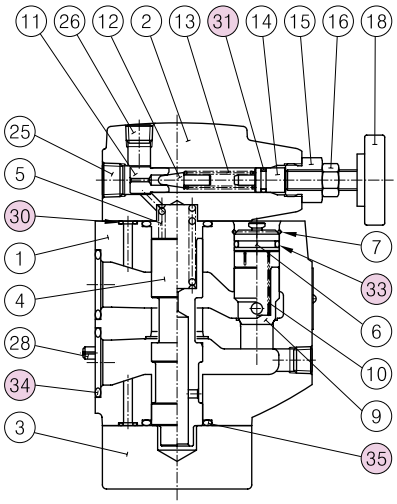

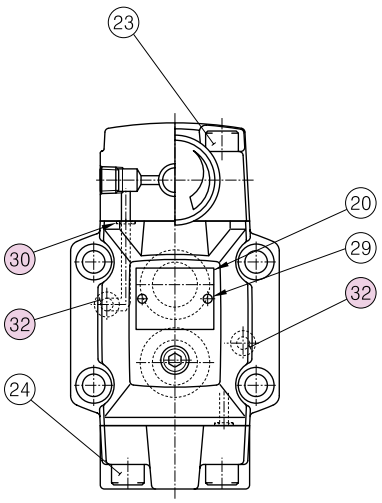

품번	명칭	부품 코드			개수	
		RCT RCG-03	RCT RCG-06	RCT RCG-10	RCT-※	RCG-※
30	오링	JIS B 2401-1B-P6	JIS B 2401-1B-P6	JIS B 2401-1B-P6	4	4
31	오링	JIS B 2401-1A-P9	JIS B 2401-1A-P9	JIS B 2401-1A-P9	1	1
32	오링	JIS B 2401-1B-P9	JIS B 2401-1B-P9	JIS B 2401-1B-P9	—	2
33	오링	JIS B 2401-1B-P12	JIS B 2401-1B-P18	JIS B 2401-1B-P22A	1	1
34	오링	JIS B 2401-1B-P18	JIS B 2401-1B-P28	JIS B 2401-1B-P32	—	2
35	오링	JIS B 2401-1B-P22	JIS B 2401-1B-P28	JIS B 2401-1B-P36	2	2